SCHLUMBOHM
Medizin - Labor - Technologie GmbH

STERILISATION kompakt (1 StE)

- ergonomisch und zukunftssicher
- schnell und vollautomatisch
- geringer Platzbedarf

SHS.1.1

IHRE VORTEILE

- sehr kompakt, passt durch jede Tür
- flexible Aufstellung (Gerät auf Rollen)
- manuelle Türöffnung, benötigt keine Druckluft
- wirtschaftlich durch reduzierte Betriebskosten
- einfache Dokumentation über USB-Stick
- langlebig durch elektropolierte Kammer
- anwenderfreundliche Menüführung

LEISTUNGSMERKMALE

Anzeige:
- großes 9“-Farbtouchscreen

Bauart:
- optimale Beladehöhe von 760 mm
- eintürige / zweitürige Version
- integrierter Elektrodampferzeuger

Steuerung:
- redundante und netzwerkfähige Steuerung

Dokumentation:
- USB-Stick (standard)
- integrierter Drucker (optional)

Außenabmessungen:
Breite 650 mm
Höhe 1.700 mm
Tiefe 800 mm

Fassungsvermögen: 1 StE
Kammervolumen: 80 Liter

Bitte lassen Sie sich fachkompetent von unseren Produktspezialisten beraten. Wir freuen uns auf Ihren Anruf **040 7691500**.

Erfragen Sie unsere Aktionsangebote & Finanzierungsmöglichkeiten!

goes green!
EN ISO 14001 ZERTIFIZIERT

SCHLUMBOHM Medizin-Labor-Technologie GmbH
Grenzkehre 1 | 21079 Hamburg
Tel: +49 (0) 40 769150 – 0 | Fax: +49 (0) 40 769150 – 26
www.schlumbohm-medlab.de | info@schlumbohm-medlab.com

Fordern Sie unverbindlich Ihr individuelles Angebot an.

PASSION IN HEALTH
over 45 years
SCHLUMBOHM
GERMAN ENGINEERING

SCHLUMBOHM
Medizin - Labor - Technologie GmbH

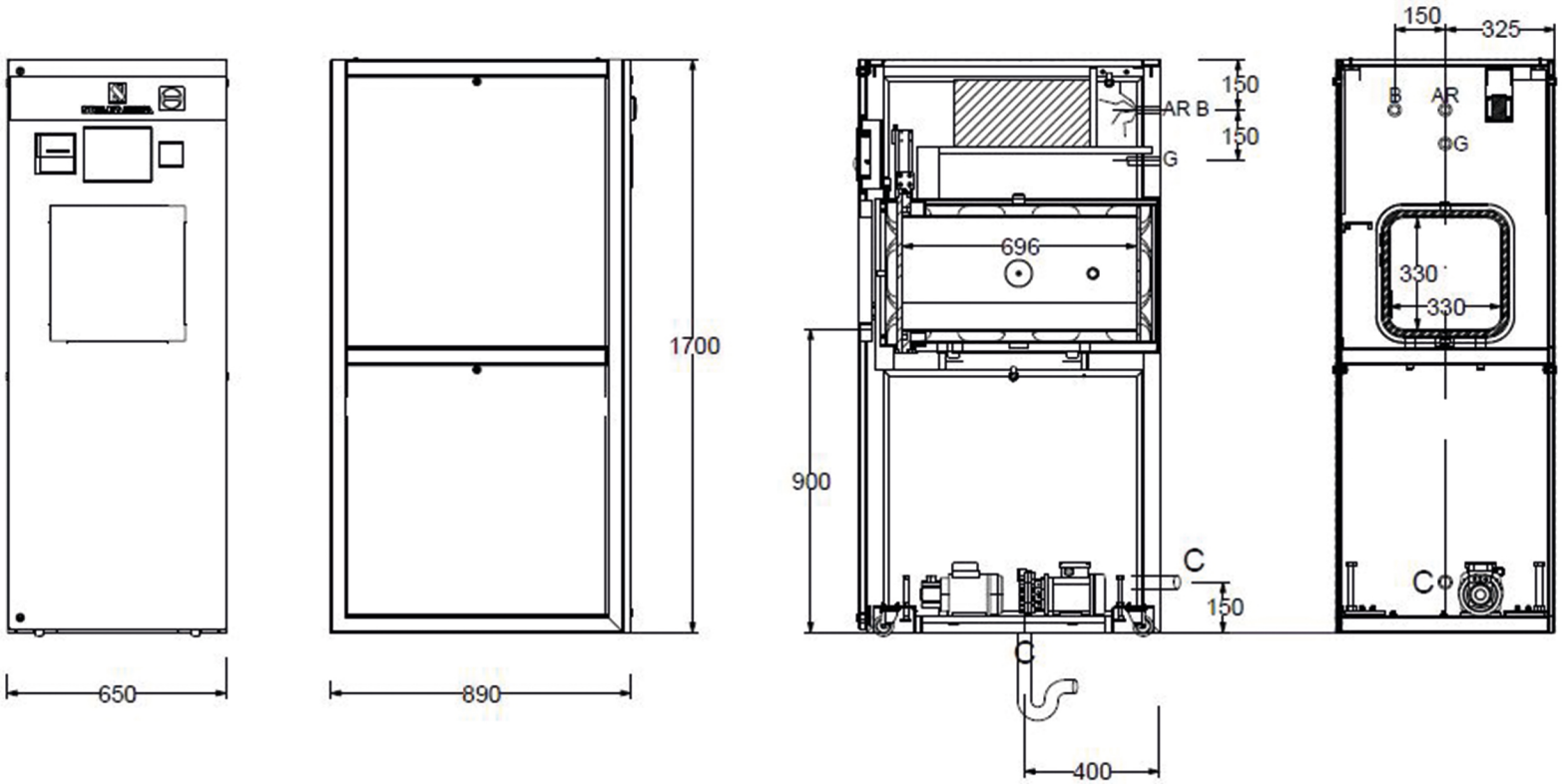

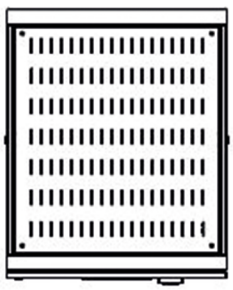

Dampfsterilisator mit Eigen- und/oder Fremddampfversorgung **SCHLUMBOHM SHS.1.1** (1StE)

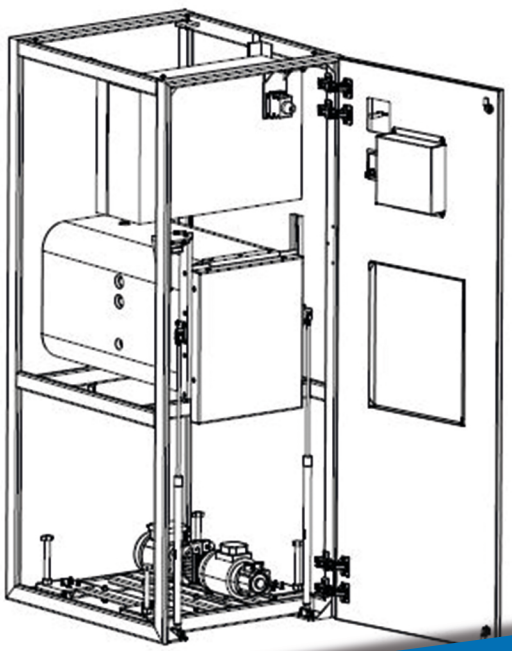

Bitte lassen Sie sich fachkompetent von unseren Produktspezialisten beraten. Wir freuen uns auf Ihren Anruf **040 7691500**.

goes green!
EN ISO 14001 ZERTIFIZIERT

SCHLUMBOHM Medizin-Labor-Technologie GmbH
Grenzkehre 1 | 21079 Hamburg
Tel: +49 (0) 40 769150 – 0 | Fax: +49 (0) 40 769150 – 26
www.schlumbohm-medlab.de | info@schlumbohm-medlab.com

Fordern Sie unverbindlich Ihr individuelles Angebot an.

PASSION IN HEALTH
over 45 years
SCHLUMBOHM
GERMAN ENGINEERING

012023DP